

Detail A
Schaal 1:3

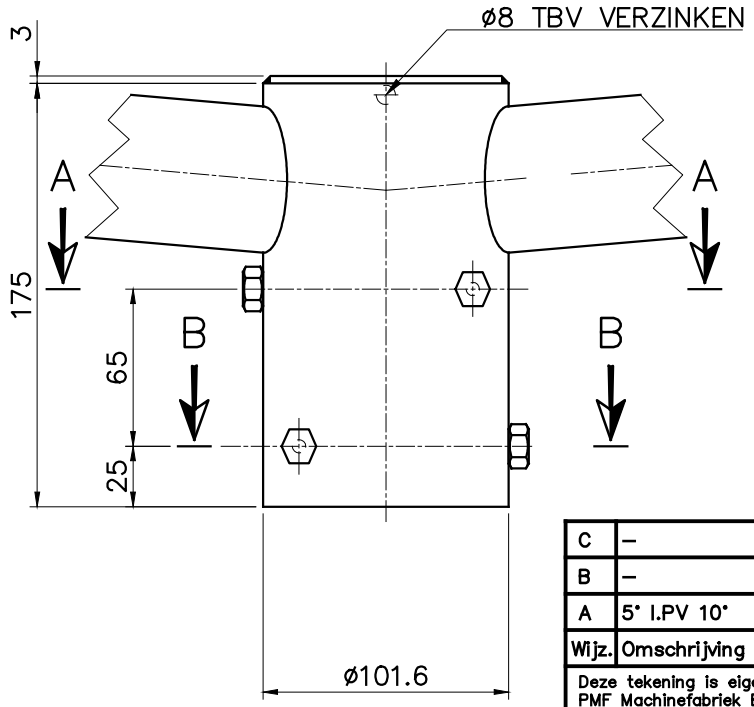

Doorsnede B–B
Schaal 1:4

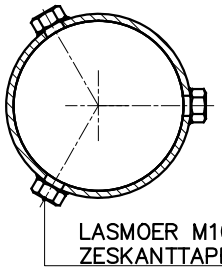

Doorsnede A–A
Schaal 1:4

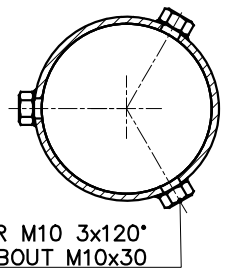

OPPERVLAKTE BEHANDELING:

- THERMISCH VERZINKT VLGS. EN ISO 1461.
- POEDERCOATEN RAL . . . . MET EEN MINIMALE DROGE LAAGDIKTE VAN 80 µm.

C	–	–	–	Bijz.:			
B	–	–	–	Schaal:	1:16	Datum:	
A	5° I.PV 10°	21–09–2017	HR	Getek.:	MWR	16–12–2004	
Wijz.	Omschrijving	Datum:	Par:				

Deze tekening is eigendom van PMF Machinefabriek Bergum B.V. en mag zonder haar toestemming niet worden gebruikt, gekopieerd en/of aan derden ter beschikking worden gesteld. Auteursrechten voorbehouden volgens de wet.

Amerikaanse Projectie:

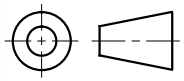

P.M.F. Machinefabriek Veendam B.V.
POSTBUS 290
NL–9640 AG VEENDAM
Tel. (+31) 598–613290
Fax. (+31) 598–621089

BENAMING
UITHOUDER–2x1500–5°
–

ARTIKEL NR: 0968–18–P0
TEKENING NR: A4–0968V
WIJZ: A